РУКОВОДСТВО ПО УСТАНОВКЕ (МОНТАЖУ) ПРОФИЛЬНОЙ СИСТЕМЫ ОСВЕЩЕНИЯ «SABER 50»

1

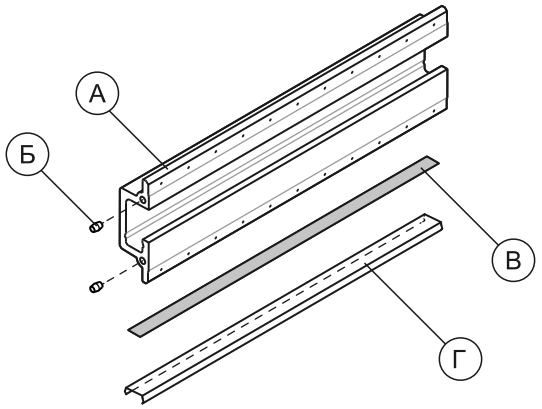

КОМПЛЕКТ:
А. Корпус гипсовый
Б. Центратор
В. Подложка алюминиевая для светодиодной ленты
Г. Экран рассеивающий

2

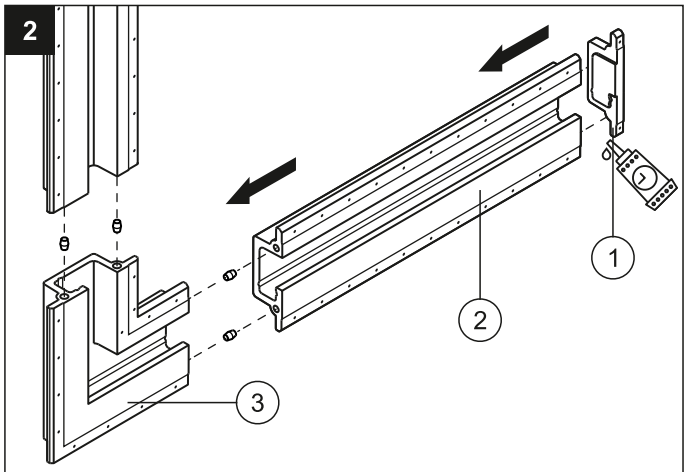

СХЕМА СБОРКИ ЭЛЕМЕНТОВ ПРОФИЛЯ.
1. Элемент торцевой (заглушка). Соединение с другими элементами профиля с помощью клея.
2. Профиль. Соединение с другими элементами профиля через центраторы для соблюдения геометрии.
3. Элемент угловой (могут быть других модификаций). Соединение с другими элементами профиля через центраторы.

3

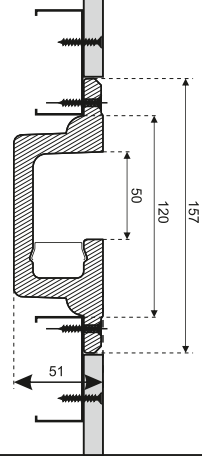

СХЕМА МОНТАЖА И ГАБАРИТЫ СЕЧЕНИЯ ПРОФИЛЯ.

4

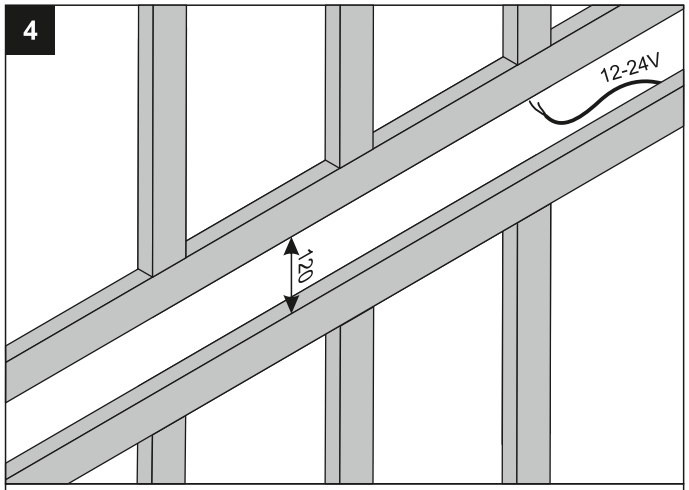

В запланированном месте размещения корпуса светильника (потолок/стена) по указанным на схеме размерам соберите, заранее, каркас для установки корпуса светильника. Подведите электрический кабель к месту установки корпуса светильника

5

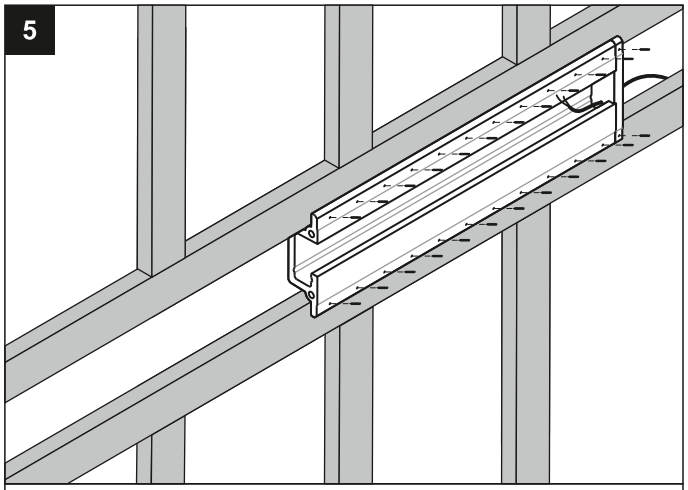

Установите профиль на каркас по месту размещения корпуса светильника. Закрепите профиль к каркасу саморезами. При установке торцевого элемента (заглушки) протянуть электрический кабель внутрь профиля через отверстие в торцевом элементе.

6

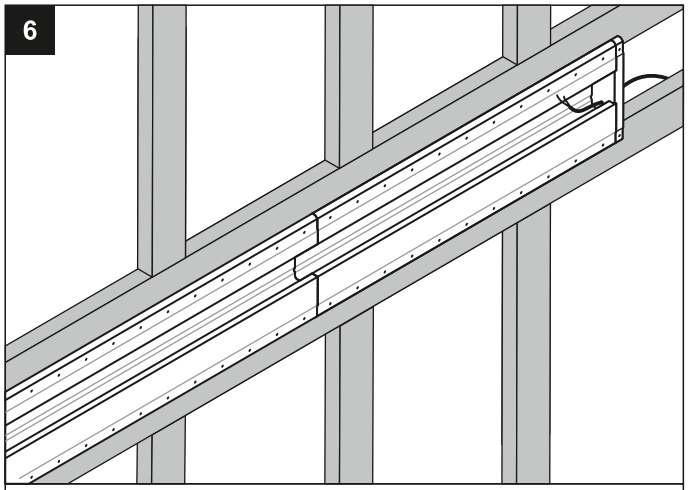

Установите и закрепите необходимое количество профиля и других элементов к каркасу, следуя «СХЕМЕ СБОРКИ ЭЛЕМЕНТОВ ПРОФИЛЯ» (пункт 2).

РУКОВОДСТВО ПО УСТАНОВКЕ (МОНТАЖУ) ПРОФИЛЬНОЙ СИСТЕМЫ ОСВЕЩЕНИЯ «SABER 50»

7

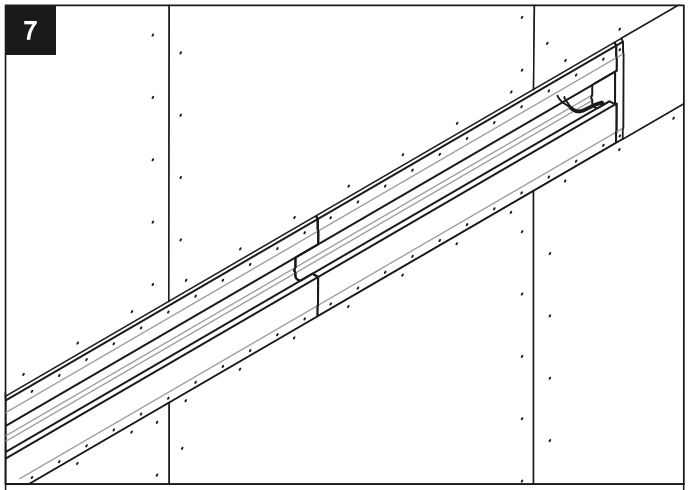

Зашейте каркас гипсокартоном.

8

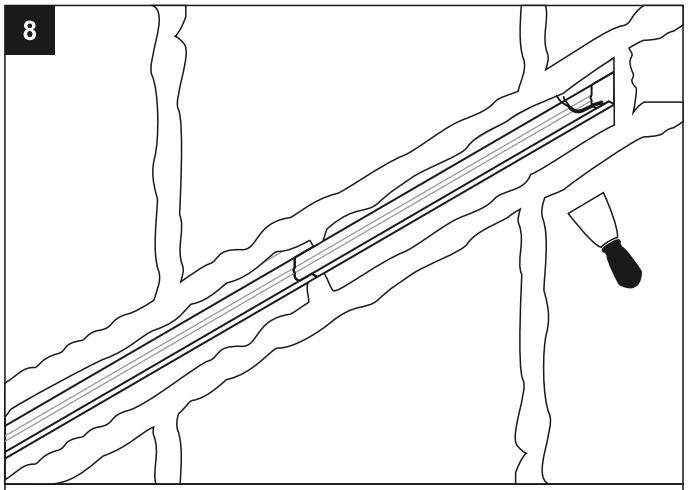

Зашпаклюйте швы между профилем и гипсокартоном.

9

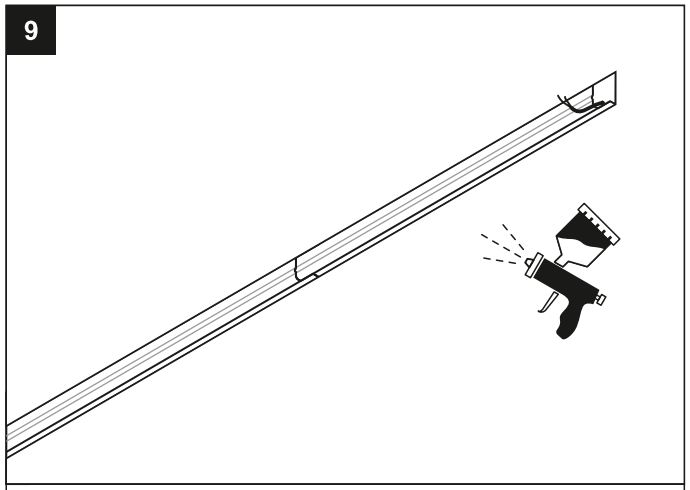

Покрасьте гипсокартон (потолок/стена) и профиль в необходимый цвет

10

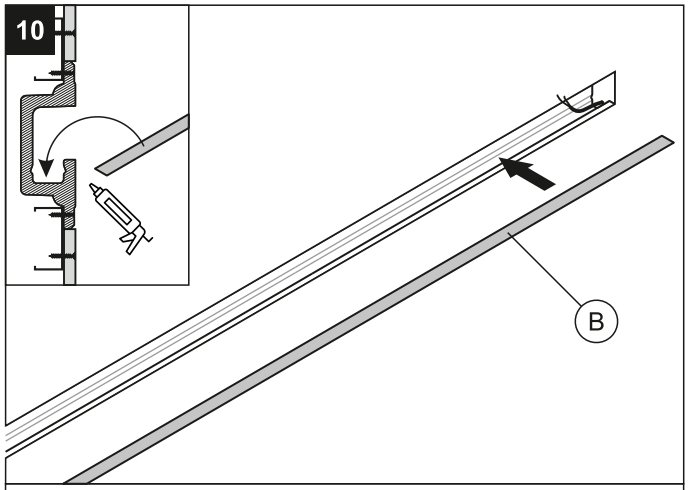

Установите алюминиевую подложку (**В**) для светодиодной ленты внутрь профиля, с помощью клея (например, «Tytan Gallop Fix»).»

11

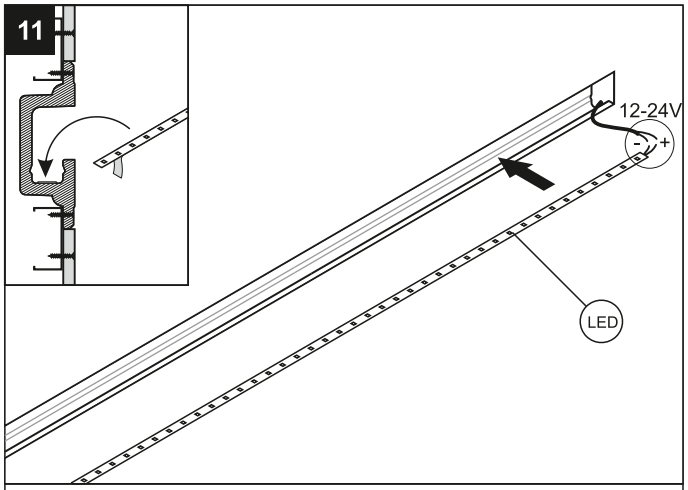

Снимите защитную пленку с клеевой основы светодиодной ленты и наклейте светодиодную ленту на алюминиевую подложку. Подключите светодиодную ленту через коннектор к электрическому кабелю.

ВНИМАНИЕ! НЕ ЗАБУДЬТЕ ПЕРЕД РАБОТОЙ С ЭЛЕКТРИЧЕСТВОМ ОТКЛЮЧИТЬ НАПРЯЖЕНИЕ! .

12

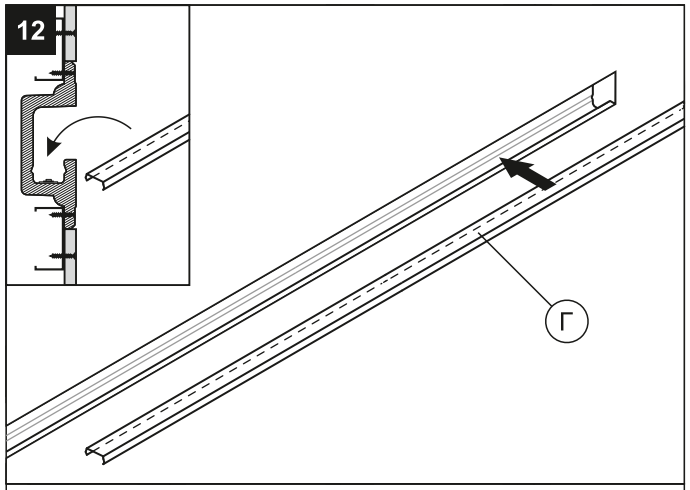

Установите рассеивающий экран (**Г**) в пазы профиля.